YAMASHIN EXCEL MMP Series

サブミクロンレベルの除粒子・ナノ粒子分級に対応のナノファイバーフィルタ

特 長 Features

- 新開発の特殊ナノファイバーろ材を採用することで、サブミクロンレベルの除粒子やナノ粒子分級、メンブレンフィルタのプレフィルタとして優れたパフォーマンスを発揮します。
- ろ材、構成部品は全てポリプロピレン製からなるフィルタですので高い耐薬品特性を有し、強酸・強アルカリ・電解液及び多くの有機溶媒にご使用いただけます。
- 一体成型、ノーバインダー、長繊維不織布仕様の為、繊維の離脱やバインダーの溶出等の心配はございません。また、製品は全数完全性試験を実施し出荷しております。

仕 様 Specifications

MMPシリーズ		MMP Series		003	005	010	020	030
ろ過精度		Filtering Rating(µm)		abs.0.3µm	abs.0.5µm	abs.1.0µm	abs.2.0µm	abs.3.0µm
材質	Material	Main-filter medium		ポリプロピレン			Polypropylene	
		Sub-filter medium		ポリプロピレン			Polypropylene	
		Molding quality of the material		ポリプロピレン			Polypropylene	
寸法	Dimension	全長	Length	10inch / 20inch / 30inch				
		外径	Outer Diameter	70mm				
		内径	Inner Diameter	25.9mm				
耐熱		Heat Resistant Temperature		80℃				
耐圧		Allowable Pressure		0.49MPa				

型 式 Model No.

XMMP □□□ □ □ 1 □ 0

精度表示 Rating Indication	
記入 Entry	精度 Rating
003	abs.0.3µm
005	abs.0.5µm
010	abs.1.0µm
020	abs.2.0µm
030	abs.3.0µm

長さ表示 Length	
記入 Entry	長さ Length
1	10inch
2	20inch
3	30inch

シール形状 Shape of seal	
記入 Entry	形状 Shape
F	Flat DOE
M	222 O-ring SOE
T	226 O-ring SOE, FinO
W	222 O-ring SOE, FinO
P	226 O-ring SOE

ガスケット/O-リング材質 Material of gaskets/O-ring		
記入 Entry	材質 Material	
N	NBR	NBR
S	シリコン	SILICONE
E	EPR	EPR
V	FPM	FPM
R	ソフトPTFE (ｶﾞｽｹｯﾄのみ)	Soft PTFE (Only the gasket)
T	PTFE (ｶﾞｽｹｯﾄのみ)	PTFE (Only the gasket)
F	PFAカプセル (Oﾘﾝｸﾞのみ)	PFA capsule (Only the O-ring)

DOE ; 上下開放型 Top and bottom part opening style
SOE ; 下部開放型 Lower part opening style
FinO ; フィン付 With a fin

流量ー圧力損失 Flow rate - Pressure drop

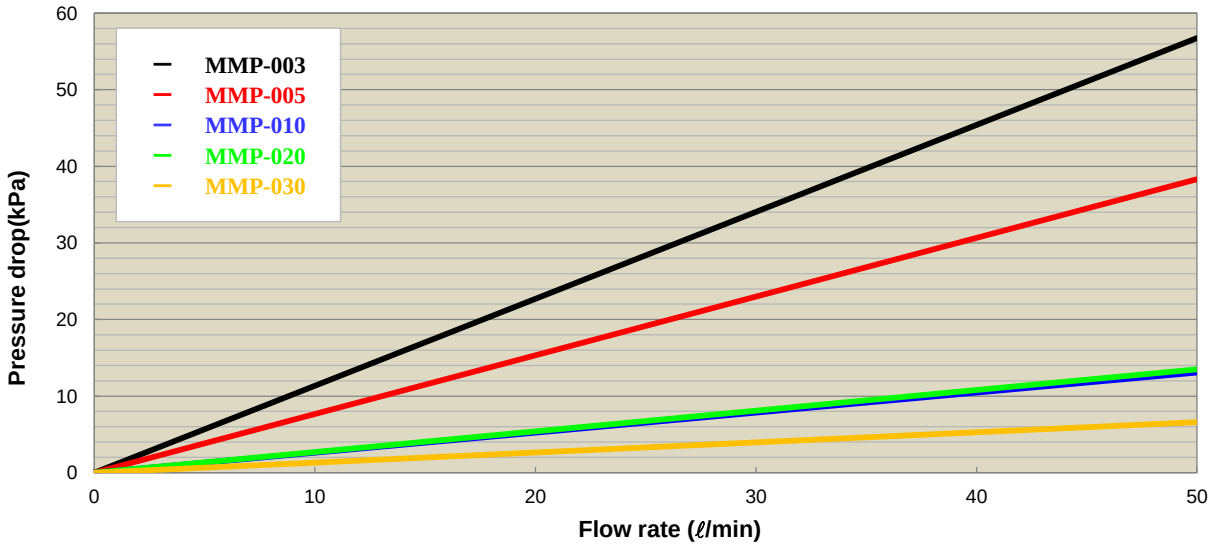

構 成 Structure

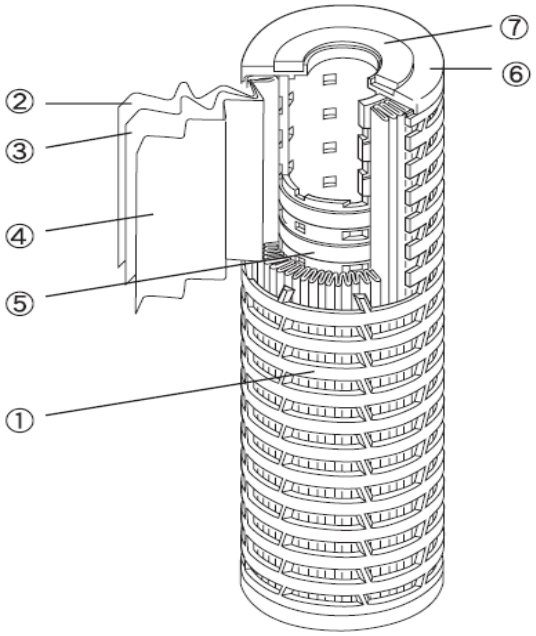

①	外筒	ポリプロピレン
②	サブろ材	ポリプロピレン
③	メインろ材	ポリプロピレン
④	サブろ材	ポリプロピレン
⑤	内筒	ポリプロピレン
⑥	プレート	ポリプロピレン
⑦	ガスケット	EPR （標準）

※ガスケット(O-リング)は、前頁のガスケット/O-リング材質より選定できます。

①	outer tube	polypropylene
②	sub-filter medium	polypropylene
③	main-filter medium	polypropylene
④	sub-filter medium	polypropylene
⑤	inner tube	polypropylene
⑥	plate	polypropylene
⑦	gasket	EPR (standard)

※ An gasket(O-ring) can be chosen from Material quality of gaskets/O-ring on reverse page.

ヤマシンフィルタ株式会社
開発営業本部 産業フィルタ部 プロセスフィルタ課
〒231-0061 横浜市中区桜木町1-1-8 日石横浜ビル16階

PHONE:045(680)1673 FAX:045(680)1682

YAMASHIN-FILTER CORP.
Process Filter Section, Industrial Filter Department, Development Sales Division
16th Floor Nisseki-yokohama bldg, 1-1-8 Sakuragicho,
Naka-ku, Yokohama, Kanagawa 231-0062, Japan
PHONE:+81-45-680-1673 FAX:+81-45-680-1682